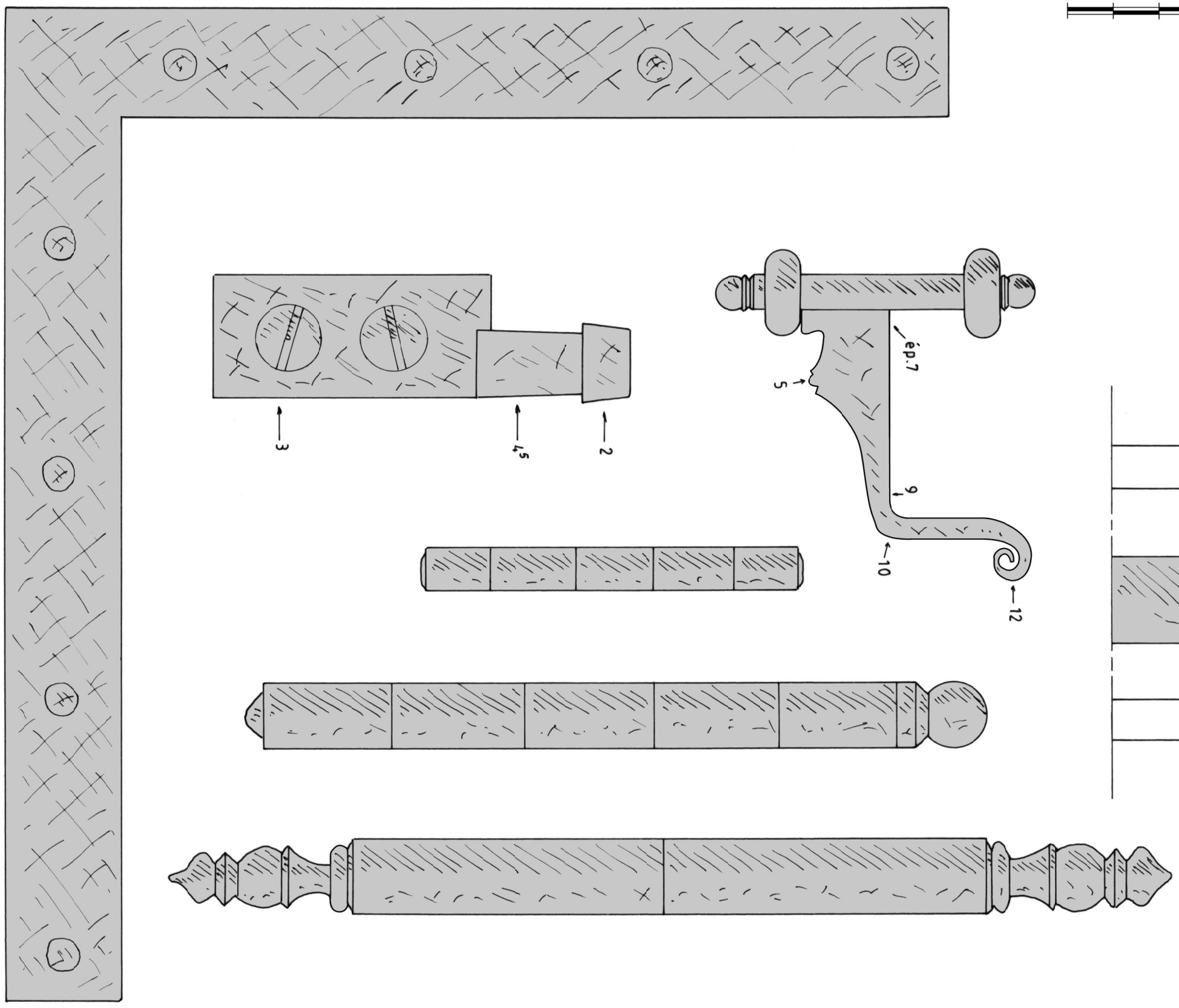

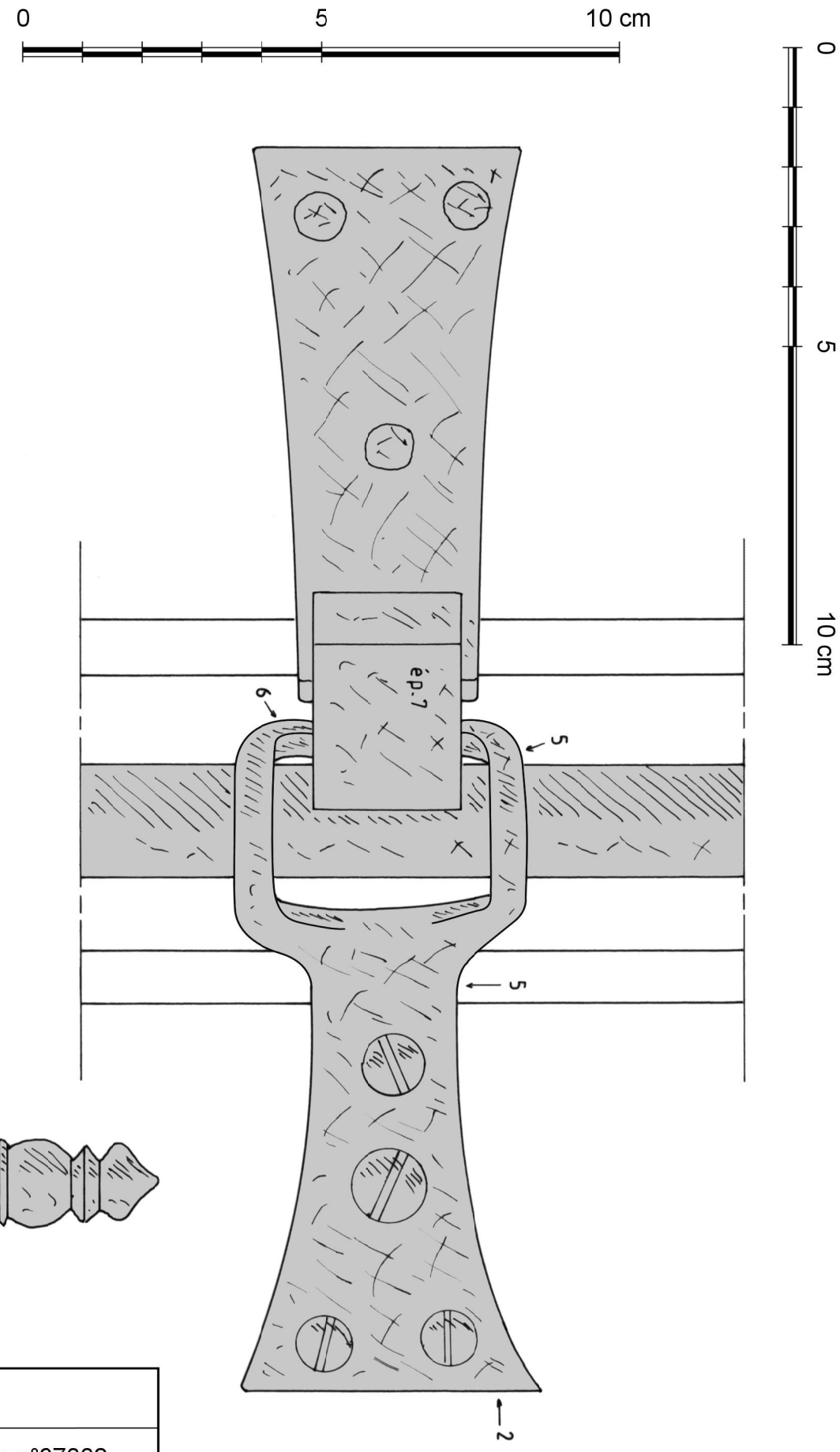

PLASNES (Eure)	Plan n°8 - Serrurerie		
Petit château	A. TIERCELIN	2018	Etude n°27002