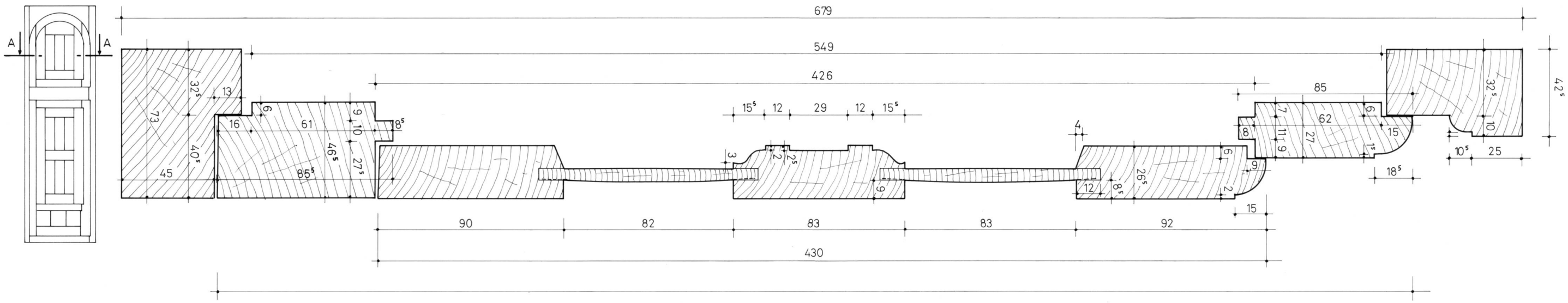

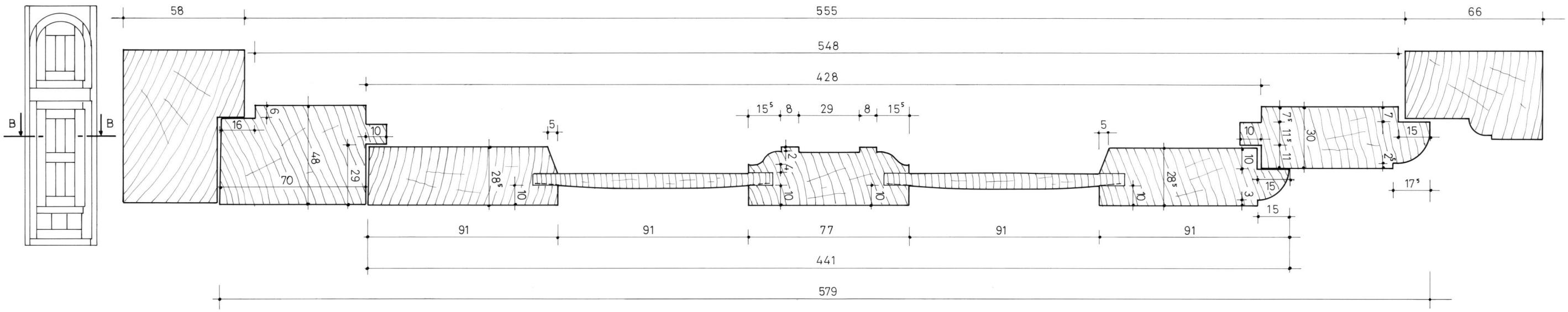

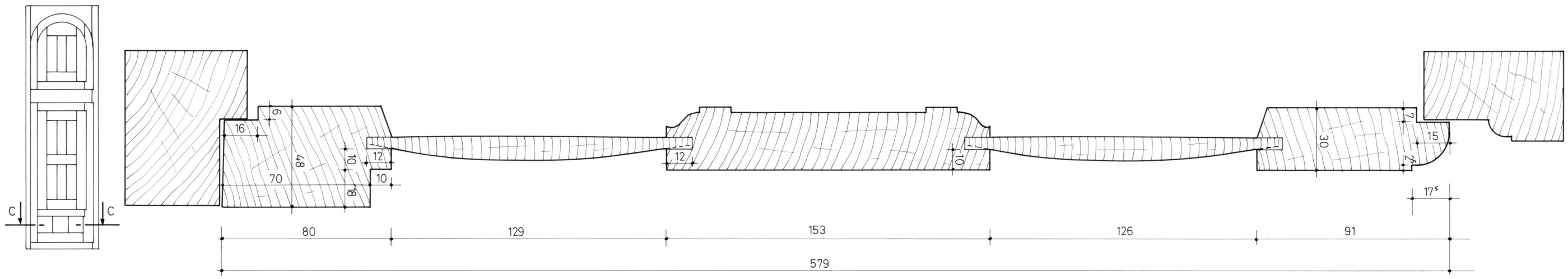

CHÂTEAU-GONTIER (Mayenne)	Plan n°2 - A / Sections horizontales		
Hôtel de Lantivy	A. TIERCELIN	1998	Etude n°53003